NEOS X1

BATT LED TUBE RGBAM WIRELESS-BT IP54

Order code: SG NEOSX1

MANUALE UTENTE
USER MANUAL

INDICE:

1. INTRODUZIONE p. 3
2. ISTRUZIONI DI SICUREZZA p. 4
3. APERTURA CONFEZIONE E CONTROLLO p. 6
4. CARICA DELLA BATTERIA p. 7
5. INSTALLAZIONE ED UTILIZZO ACCESSORI p. 8
6. COLLEGAMENTI ED ACCENSIONE p. 10
7. ISTRUZIONI PER L'USO p. 13
8. MANUTENZIONE p. 23
9. SPECIFICHE TECNICHE p. 23

INDEX:

1. INTRODUCTION p. 24
2. SAFETY INSTRUCTIONS p. 25
3. OPENING AND CONTROL p. 27
4. BATTERY CHARGE p. 28
5. INSTALLATION AND USE OF ACCESSORIES p. 29
6. CONNECTION AND SWITCH ON p. 31
7. SETUP p. 34
8. MAINTENANCE p. 44
9. TECHNICAL SPECIFICATIONS p. 44

1. INTRODUZIONE

Grazie per avere scelto un nostro prodotto!
Vi preghiamo di fare riferimento alle istruzioni e alle avvertenze contenute nel presente manuale per l'utilizzo del dispositivo e di conservarlo per future consultazioni.
Il presente manuale contiene informazioni riguardanti l'installazione e l'utilizzo del dispositivo. Le informazioni contenute in questo documento sono state attentamente redatte e controllate. Tuttavia non è assunta alcuna responsabilità per eventuali inesattezze. Tutti i diritti sono riservati e questo documento non può essere copiato, fotocopiato, riprodotto o per intero o in parte senza previo consenso scritto della PROEL. PROEL si riserva il diritto di apportare senza preavviso cambiamenti e modifiche estetiche, funzionali o di design a ciascun proprio prodotto. PROEL non assume alcuna responsabilità sull'uso o sull'applicazione dei prodotti qui descritti.

Il simbolo del cassonetto barrato, riportato sul prodotto o sulla documentazione, indica che il prodotto non deve essere smaltito con altri rifiuti domestici al termine del ciclo di vita. Per evitare eventuali danni all'ambiente si invita l'utente a separare questo prodotto da altri tipi di rifiuti e di riciclarlo in maniera responsabile per favorire il riutilizzo sostenibile delle risorse materiali. Gli utenti domestici sono invitati a contattare il rivenditore presso il quale è stato acquistato il prodotto o l'ufficio locale preposto per tutte le informazioni relative alla raccolta differenziata e al riciclaggio per questo tipo di prodotto. Gli utenti aziendali sono invitati a contattare il proprio fornitore e verificare i termini e le condizioni del contratto di acquisto. Questo prodotto non deve essere smaltito unitamente ad altri rifiuti commerciali.

Il simbolo del lampo con freccia in un triangolo equilatero intende avvertire l'utilizzatore della presenza di "tensioni elettriche pericolose" non isolate all'interno dell'involucro del prodotto, che possono avere una intensità sufficiente a costituire rischio di scossa elettrica alle persone.

Il punto esclamativo in un triangolo equilatero intende avvertire l'utilizzatore della presenza di importanti istruzioni per l'utilizzo e la manutenzione nella documentazione che accompagna il prodotto.

Il simbolo della F indica che è consentito il montaggio dell'apparecchio su superfici normalmente infiammabili.

Il prodotto a cui questo manuale si riferisce è conforme alle Direttive Europee di cui sono oggetto relative alla sicurezza delle apparecchiature alimentate in Bassa Tensione (LVD) ed alla compatibilità elettromagnetica (EMC)

2. ISTRUZIONI DI SICUREZZA

Attenzione! Questo prodotto non è adatto ad un uso domestico.

Leggere il presente manuale prima di installare e dare corrente all'apparecchiatura, seguire le precauzioni di sicurezza elencate di seguito ed osservare tutti gli avvertimenti indicati nel presente manuale e stampati sull'apparecchiatura. Si prega di contattare un distributore PROEL per ricevere assistenza riguardo qualsiasi dubbio su come attivare l'apparecchiatura in modo sicuro. Rivolgersi ad un tecnico qualificato per qualsiasi operazione di manutenzione non descritta nel presente manuale.
Non modificare l'apparecchiatura e non installare accessori e kit di aggiornamento che non siano quelli originali PROEL.

Le persone coinvolte nell'installazione e nella manutenzione del dispositivo devono:
- Essere qualificate
- Seguire le istruzioni del presente manuale nei teatri, nelle sale, nei luoghi in cui si svolgono gli eventi, ecc.

VERIFICHE PRIMA DELL'INSTALLAZIONE

Assicurarsi che tutte le parti per il fissaggio del prodotto siano in buone condizioni.
Assicurarsi che il punto di ancoraggio sia stabile prima di posizionare il prodotto.
Il cavo di sicurezza deve essere debitamente agganciato al dispositivo e fissato alla struttura di sostegno in modo che, in caso di cedimento del sistema di supporto primario, si abbia la minore caduta possibile del dispositivo.
Se il cavo di sicurezza si usura, deve essere sostituito con un ricambio originale.

DISTANZA MINIMA DEGLI OGGETTI ILLUMINATI

Il proiettore deve essere posizionato in modo tale che gli oggetti investiti dal fascio di luce siano ad almeno 2 metri dalle lenti del proiettore.

DISTANZA MINIMA DA MATERIALI INFIAMMABILI

Il prodotto deve essere posizionato in modo tale che qualsiasi materiale infiammabile sia ad almeno 0,50 metri da qualsiasi punto della superficie del dispositivo. Non porre mai filtri o altri materiali sopra le lenti o sull'asse ottico.

SUPERFICI DI MONTAGGIO

Adatto per il montaggio su superfici con caratteristiche ignifughe normali e/o infiammabili.

TEMPERATURE DI RIFERIMENTO

Il range di temperatura ambiente d'utilizzo del dispositivo varia tra +5°C (min) e +40°C (max), al di fuori di tale intervallo l'apparecchio non deve essere utilizzato.
La temperatura massima dell'alloggiamento Tb=80°C non deve mai essere superata. Non ostruire le ventole di scarico, garantire uno spazio libero di almeno 0,5 metri attorno ai fori di aerazione.

CLASSE DI PROTEZIONE IP54

Il dispositivo è parzialmente protetto dalla penetrazione di polvere (prima cifra 5), e da spruzzi d'acqua occasionali (seconda cifra 4).
Apparecchio adatto per applicazioni in ambienti con lieve esposizione a polvere ed umidità.

PROTEZIONE CONTRO LE SCOSSE ELETTRICHE

Quando alimentato dalla rete elettrica, il dispositivo deve essere collegato ad un sistema di alimentazione dotato di un'efficiente messa a terra. Inoltre, si consiglia di proteggere le linee di alimentazione del prodotto dai contatti indiretti e/o da cortocircuiti verso massa utilizzando interruttori differenziali opportunamente dimensionati.

COLLEGAMENTO ALLA RETE DI ALIMENTAZIONE

Il collegamento alla rete elettrica deve essere effettuato da un installatore elettrotecnico qualificato.
Assicurarsi che la frequenza di rete e la tensione corrispondano a quelle per le quali l'alimentatore esterno dell'apparecchio è progettato, come indicato nella targhetta dei dati elettrici. Tale targhetta indica anche la potenza assorbita a cui è necessario fare riferimento per valutare il numero massimo di dispositivi da collegare alla linea elettrica, al fine di evitare sovraccarichi.
Se il cavo di alimentazione esterno o l'alimentatore di questa apparecchiatura da illuminazione sono danneggiati, devono essere sostituiti con componenti originali, disponibili esclusivamente presso i rivenditori PROEL.
Non attivare mai l'apparecchiatura con lenti e/o coperture mancanti o danneggiate.
In caso di non utilizzo, si consiglia di scollegare il proiettore dalla rete elettrica.

MANUTENZIONE

Prima di iniziare qualsiasi operazione di manutenzione o pulire il prodotto, togliere la tensione dalla rete di alimentazione e scollegare il cavo dal dispositivo.
Dopo lo spegnimento non rimuovere alcuna parte del dispositivo per almeno 35 minuti onde evitare il rischio di bruciature.
Le lenti, se danneggiate, devono essere sostituite con ricambi originali.

AVVERTENZE

ATTENZIONE. Non guardare direttamente la fonte luminosa.
Non guardare il fascio di luce con lenti, occhiali, specchi o strumenti ottici similari che potrebbero modificare la convergenza di luce, arrecando gravi danni a persone e/o cose.

⚠	**ATTENZIONE! PERICOLO PER GLI OCCHI!** Non guardare direttamente la fonte di luce

IT

3. APERTURA DELLA CONFEZIONE E CONTROLLO

Aprire con cura la confezione, verificare il contenuto e assicurarsi che tutte le parti siano presenti e siano in buone condizioni. Nel caso in cui alcune parti non siano presenti o siano danneggiate, contattare immediatamente il proprio fornitore e conservare l'imballaggio per la verifica.

⚠	**ATTENZIONE!** Se l'apparecchio è stato esposto a drastici sbalzi di temperatura, lasciare spenta l'unità finché non raggiunge la temperatura ambiente in quanto la presenza di condensa potrebbe danneggiare il prodotto se acceso.

Controllare che la scatola contenga i seguenti articoli:

N° 1 SG NEOSX1
N° 1 Alimentatore esterno
N° 1 Occhiello di sicurezza
N° 1 Manuale Utente

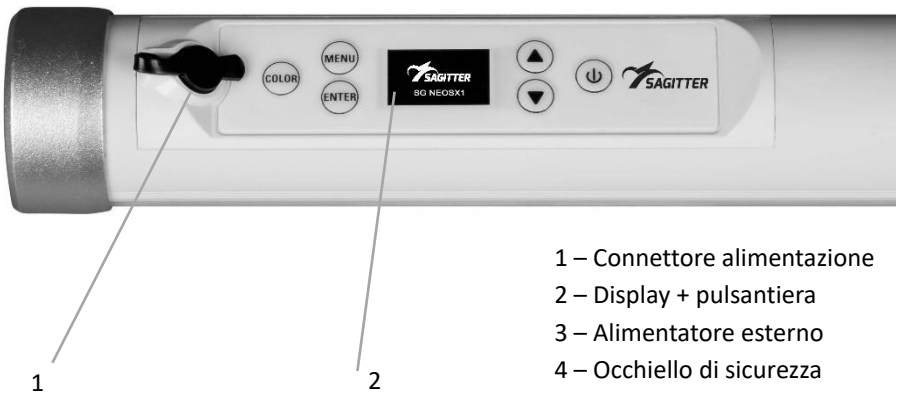

1 – Connettore alimentazione
2 – Display + pulsantiera
3 – Alimentatore esterno
4 – Occhiello di sicurezza

4. – CARICA DELLA BATTERIA

4.1 – CARICA ATTRAVERSO L'ALIMENTATORE DI RETE ESTERNO

- Collegare l'apparecchio alla rete elettrica tramite l'apposito alimentatore esterno fornito a corredo
- Il tempo di ricarica standard per un faro con livello della batteria del 5% è di circa 5 ore a proiettore spento
- Durante il processo di carica, l'icona della batteria (visibile sul display) indicherà il livello di carica. Quando la carica è terminata, l'icona sarà completamente verde.

4.2 – CARICA ATTRAVERSO LA BORSA RIGIDA (SG NEOSX1BAG – venduta separatamente)

- DURANTE TUTTO IL PROCESSO DI CARICA DELLE BATTERIE IL COPERCHIO SUPERIORE DELLA BORSA DEVE RIMANERE APERTO
- DURANTE TUTTO IL PROCESSO DI CARICA DELLE BATTERIE I PROIETTORI DEVONO ESSERE SPENTI
- ATTENZIONE: APPARECCHIO MOLTO CALDO. MAX 80°C SULLA SUPERFICIE DEL BOX DI RICARICA DURANTE IL PROCESSO DI CARICA DELLE BATTERIE. DOPO LA CARICA COMPLETA DEI TUBI ATTENDERE ALMENO 30 MINUTI PRIMA DI CHIUDERE IL COPERCHIO DELLA BORSA PER CONSENTIRE ALL'ALIMENTATORE DI RAFFREDDARSI CORRETTAMENTE.

Per un corretto uso del proiettore si raccomanda di:
- Caricare almeno una volta al mese
- Non portare il livello di carica della batteria al di sotto del 5%

IT

5. – INSTALLAZIONE ED UTILIZZO ACCESSORI

5.1 – TREPPIEDI (SG NEOSSTAND venduto separatamente)

1. Avvitare il treppiedi ad una delle due estremità del tubo

2. Aprire le tre gambe e posizionare il tubo in appoggio a terra, in posizione verticale

5.2 – CLAMP MAGNETICO (SG NEOSCLAMP venduto separatamente)

1. Estrarre il pin di sicurezza ed aprire il clamp

2. Agganciare il tubo e reinserire il pin di sicurezza

3. Tramite la calamita al neodimio è possibile attaccare il tubo a supporti in ferro

5.3 – PIASTRA PER INNESTO STAFFA OMEGA (SG NEOSCLAMPT venduta separatamente)

1. Attaccare 2 clamp magnetici alle estremità della piastra

2. Agganciare i 2 clamp al tubo

3. innestare la staffa omega

5.4 – CONNETTORE LINEARE 2 VIE (SG NEOSCON1 venduto separatamente)

1. Avvitare una delle estremità dei tubi nei due lati del connettore

2. Tale connettore permette di collegare linearmente 2 tubi

5.5 – CONNETTORE 90° 2 VIE (SG NEOSCON2 venduto separatamente)

1. Avvitare una delle estremità dei tubi nei due lati del connettore

2. Tale connettore permette di collegare a 90° 2 tubi

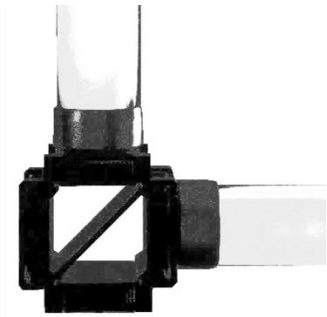

5.6 – CONNETTORE 360° 4 VIE (SG NEOSCON3 venduto separatamente)

1. Avvitare una delle estremità dei tubi nei quattro lati del connettore

2. Tale connettore permette di collegare a 90° 4 tubi

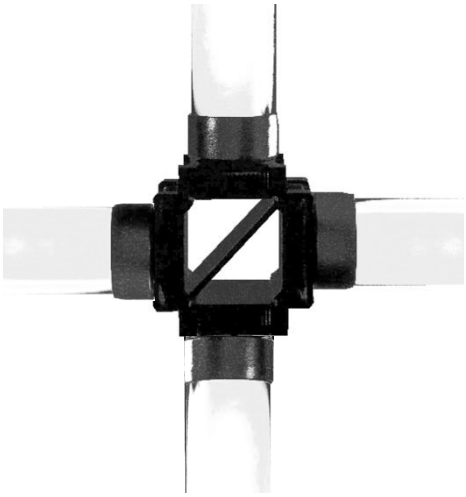

6. – COLLEGAMENTI ED ACCENSIONE

6.1 COLLEGAMENTO ALLA LINEA DI ALIMENTAZIONE TRAMITE ALIMENTATORE

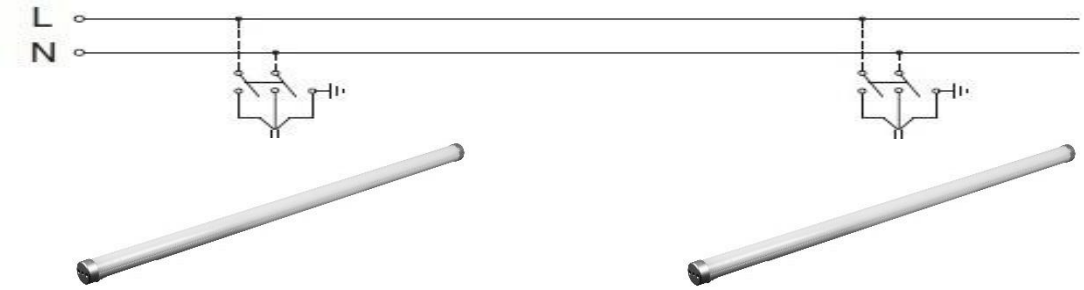

Quando alimentato dalla rete attraverso l'alimentatore esterno, il dispositivo deve essere collegato ad un sistema di alimentazione dotato di un'efficiente messa a terra. Inoltre, si consiglia di proteggere le linee di alimentazione dei prodotti dai contatti indiretti e/o da cortocircuiti verso massa utilizzando interruttori differenziali opportunamente dimensionati.
Il collegamento alla rete elettrica deve essere effettuato da un installatore elettrotecnico qualificato.
Assicurarsi che la frequenza di rete e la tensione corrispondano a quelle per le quali il dispositivo è progettato, come indicato nella targhetta dei dati elettrici.

6.2 COLLEGAMENTO ALLA CATENA DMX TRAMITE WIRELESS

Il collegamento alla linea DMX avviene solo tramite wireless

- Accendere e collegare il trasmettitore SG WECONBOX / SG WECONBOXIP (venduto separatamente) ad una consolle DMX impostandolo alla modalità trasmettitore (LED BLU– modalità di default).
- Nel proiettore, all'interno del sottomenu INPUT SELECT, impostare la modalità DMX o SLAVE
- Entrare nel sottomenu WIRELESS ed impostare RECEIVER=ON, premere ENTER. Si accenderà l'indicatore di stato wireless, la cui colorazione è spiegata in dettaglio nella tabella seguente.
- Impostare l'indirizzo DMX del proiettore e la modalità canali desiderata e tornare al menu principale.
- L'indicatore stato wireless, ed il led di stato DMX sul display potranno assumere le seguenti combinazioni

Simbolo DMX	Simbolo wireless	Descrizione
Verde fisso	Verde fisso	Proiettore linkato al trasmettitore, trasmettitore ON e collegato al segnale DMX
Rosso lampeggiante	Verde fisso	Proiettore linkato al trasmettitore, trasmettitore ON ma non collegato al segnale DMX
Rosso lampeggiante	Verde lampeggiante	Proiettore linkato al trasmettitore, trasmettitore OFF
Rosso lampeggiante	Rosso lampeggiante	Proiettore non linkato a nessun trasmettitore

- E' necessario poi accoppiare il proiettore al trasmettitore seguendo le successive indicazioni:
  1. Dopo aver acceso il proiettore ed il trasmettitore, se non ci sono nuovi trasmettitori a cui accoppiare, esso si accoppia automaticamente all'ultimo trasmettitore a cui era stato precedentemente accoppiato.
  2. Se invece è necessario effettuare l'accoppiamento ad un nuovo trasmettitore, bisogna prima cancellare le impostazioni del vecchio accoppiamento wireless:
     a. Entrare nel menu WIRELESS, selezionare RELEASE, premere ENTER e confermare. Attendere che il messaggio “SUCCESS” compaia sul display.
  3. Per accoppiare il proiettore ed il nuovo trasmettitore seguire le seguenti indicazioni:
     a. Premere e rilasciare il pulsante PAIRING sul trasmettitore.
     b. Quando l’indicatore di stato wireless sui proiettori si accenderà verde (**dopo circa 5 secondi**), l'accoppiamento è stato effettuato correttamente. L’indicatore sarà verde fisso.

E’ possibile disaccoppiare contemporaneamente un gruppo di proiettori dal trasmettitore a cui sono associati: **premendo per circa 5 secondi** il pulsante PAIRING del trasmettitore e rilasciandolo quando il relativo led di stato lampeggia. Tutti i dispositivi ad esso accoppiati saranno rilasciati (indicatore di stato wireless rosso lampeggiante).

6.3 COLLEGAMENTO TRAMITE APP

- Scaricare l'APP VISION CONTROL da installare sul proprio tablet o smartphone

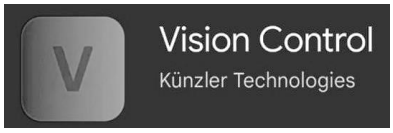

- Nel proiettore, all'interno del sottomenu INPUT SELECT, impostare la modalità VISION APP
- Il tubo inizierà a lampeggiare alternativamente per metà
    - Lampeggio rosso indica che il tubo non è collegato ad alcun network
    - Lampeggio verde indica che il tubo è collegato ad un network. In quest'ultimo caso il tubo può essere scollegato in due modi:
        - All'interno del suttomenu INPUT SELECT / VISION APP / UNLINK premendo Enter
        - Tramite APP
- Aprire l'app ed effettuare la ricerca dei dispositivi disponibili. Alla fine della ricerca appariranno tutti i tubi pronti per essere collegati
- Per ulteriori dettagli sul funzionamento ed uso dell'app far riferimento al link di seguito https://kk-t.com/vision-manual/

7 – ISTRUZIONI PER L'USO

7.1 – MAPPA DEL MENU'

Evidenziati, i valori di default

Livello 1	Livello 2	Livello 3	Livello 4	Descrizione
Input Select	VISION APP	Unlink	Confirm	Funzione per scollegamento da precedenti network
		State	Linked / Unlinked	Indica se collegato o meno ad un network
		Network Name		Nome network a cui il proiettore è collegato
		Signal		Indicatore del segnale BT
		UUID		ID assegnato al proiettore dall'APP
	DMX Mode	DMX Address	001 – 512	Indirizzo DMX
		Channels Mode	02 – 03 – 05 – 12 – 48 - 80 - 87	Modalità canali
		DMX State	Hold / Black	Comportamento in caso di mancanza di segnale DMX
	SLAVE Mode	Slave		Modalità Slave
Dim Curve	LINEAR / SQUARE / INV-SQ / S-CURV			Curve dimmer
Auto Mode	01 … 30 Auto			Programmi interni
	01 … 10 Speed			Velocità programmi interni
Manual Mode	Red	000 – 255		Impostazione modalità manuali
	Green	000 – 255		
	Blue	000 – 255		
	Amber	000 – 255		
	Mint	000 – 255		
	Strobe	000 – 020		
	Color	001 – 101		
	CTC	1750K – 1800K – 1850K – 1900K … 5950K – 6000K – 6250K – 6500K – 6750K … 9750K – 10000K – 11000K – 12000K … 20000K		
	Brightness	000 – 255		
Wireless	Receiver	ON / OFF		Impostazioni wireless
	Release			
Setup	Key Lock	ON / OFF		Funzione blocco tasti
	Display	30s / ON		Retroilluminazione display
	Bat usage	Boost		Impostazione modalità batteria
		High		
		Standard		
		Med		
		Low		
	Max Temp	30°C … 70°C (default 40°C)		Impostazione massima temperatura. PWD = UP – DOWN – UP – DOWN - ENTER
	Dimmer All	000 – 255		Stato dimmer generale regolato

				automaticamente in base alla massima temperatura
	Balance	Red = 000 – 255		Regolazione bilanciamento colori
		Green = 000 – 255		
		Blue = 000 – 255		
		Amber = 000 – 255		
		Mint = 000 – 255		
	Cut OFF (*)	OFF / ON		Funzione Cut OFF
Info	RDM UID	Xxxx:xxxxx		Riferimento RDM
	Serial Num	xxxxxxxxx		Numero di serie
	Software Ver	V x.x		Versione software
	Hardware Ver	V x.x		Versione hardware
	Current Time	Xxxxh-xxm		Conteggio ore correnti dall'ultima accensione
	Total Time	Xxxxxh-xxm		Conteggio ore totali
AC Failure (**)	ON / OFF			Modalità illuminazione di emergenza
Factory Reset				Reset impostazioni di fabbrica. PWD = UP – DOWN – UP – DOWN - ENTER

(*) La funzione Cut OFF serve a proteggere la batteria durante la carica. Se il proiettore è in funzione e collegato alla corrente tramite l'alimentatore esterno, questa funzione blocca la carica della batteria quando il LED sono accesi, evitando così di far caricare la batteria in condizioni di temperatura elevata; quindi, nel caso in cui il TUBO SIA COLLEGATO AL SUO ALIMENTATORE ESTERNO ED E' ACCESO:

Se CUT OFF=ON e i LED sono accesi, la batteria non si carica e il tubo prende alimentazione dall'alimentatore esterno, l'icona della batteria e la percentuale restano fermi

Se CUT OFF=ON e i LED sono spenti, ma il tubo è acceso, la batteria si carica regolarmente. L'icona della batteria si muove e la percentuale aumenta gradualmente

Se CUT OFF=OFF e i LED sono accesi, la batteria si carica regolarmente. L'icona della batteria si muove e la percentuale aumenta gradualmente.

Se CUT OFF=OFF e i LED sono spenti, ma il tubo è acceso, la batteria si carica regolarmente. L'icona della batteria si muove e la percentuale aumenta gradualmente.

(**) La funzione AC FAILURE interviene solo quando viene impostata in ON ed il proiettore è acceso e collegato alla rete di alimentazione attraverso il suo alimentatore esterno. Solo in questa situazione, nel caso dovesse venire a mancare l'alimentazione di rete, il proiettore passerà in modalità white. Al ritorno della normale alimentazione di rete, il proiettore riprenderà il suo regolare funzionamento.

7.2 – MODALITA' SLAVE

I proiettori possono funzionare solo in modalità SLAVE. Per poter utilizzare questa modalità, hanno bisogno di una unità esterna MASTER venduta separatamente (es. SG JTUBEX1) a cui essere collegati e funzionare sincronizzati ad essa.

- Nel sottomenu WIRELESS impostare RECEIVER=ON e premere ENTER;
- Nel sottomenu WIRELESS, selezionare RELEASE, premere ENTER e confermare. Attendere che il messaggio "SUCCESS" compaia sul display.
- Nel sottomenu INPUT SELECT / SLAVE MODE selezionare SLAVE e premere ENTER;
- Utilizzando un SG JTUBEX1 come unità MASTER, è possibile seguire i passaggi indicati di seguito per l'accoppiamento con gli SLAVE. Si faccia riferimento al display dell'unità MASTER.
- Impostare MASTER nel sottomenu M/S MODE; e selezionare quindi le modalità Automatiche o statiche che essa dovrà effettuare. La modalità selezionata verrà eseguita solo sull'unità master;
- Entrare nel sottomenu WIRELESS, impostare RECEIVER=OFF – TRANSMITTER=ON e premere ENTER in entrambi i casi. Il trasmettitore sarà attivato. Rientrare di nuovo nel sottomenu TRANSMITTER=ON e premere di nuovo ENTER, la scritta ON sarà evidenziata. Premere ancora ENTER, l'evidenziazione sulla scritta ON scompare. In questo modo verrà effettuato l'accoppiamento tra il master e gli slave. Dopo **circa 10 secondi** tutti gli slave eseguiranno lo stesso programma del master.
- Per scollegare tutti gli SLAVE contemporaneamente dal MASTER, nell'unità MASTER, entrare nel menu WIRELESS - RELEASE dell'unità MASTER, premere ENTER e confermare. Attendere che il messaggio "SUCCESS" compaia sul display. A questo punto tutti gli SLAVE saranno disconnessi dal MASTER

  ATTENZIONE: questa ultima operazione va fatta quando si smette di utilizzare la catena MASTER/SLAVE, nel caso in cui la catena non serva più per usi successivi. Se questa operazione non viene fatta e ci si dimentica quale sia il MASTER, bisogna applicare la procedura al punto 2 per ogni singola unità

7.3 – MODALITA' DMX

Modalità 2 canali

Canale	Funzione	Valore	Descrizione
1	Macro colori	000 – 007	Nessuna funzione
		008 – 255	Macro colori (vedi dettagli di seguito)
2	CTC	000 – 007	Nessuna funzione
		008 – 255	CTC da 1750K a 20000K (vedi dettagli di seguito)

Modalità 3 canali

Canale	Funzione	Valore	Descrizione
1	Colore	000 – 255	Colore
2	Saturazione	000 – 255	Saturazione
3	Dimmer	000 – 255	Dimmer

IT

Modalità 5 canali

Canale	Funzione	Valore	Descrizione
1	Rosso	000 – 255	Dimmer rosso
2	Verde	000 – 255	Dimmer verde
3	Blu	000 – 255	Dimmer blu
4	Ambra	000 – 255	Dimmer ambra
5	Mint	000 – 255	Dimmer mint

Modalità 12 canali

Canale	Funzione	Valore	Descrizione
1	Master dimmer	000 – 255	Master dimmer 0-100%
2	Strobo	000 – 009	Nessuna funzione (LED ON)
		010 – 189	Strobo da lento a veloce
		190 – 199	Nessuna funzione (LED ON)
		200 – 249	Strobo random da lento a veloce
		250 - 255	Nessuna funzione (LED ON)
3	Rosso	000 – 255	Dimmer rosso
4	Verde	000 – 255	Dimmer verde
5	Blu	000 – 255	Dimmer blu
6	Ambra	000 – 255	Dimmer ambra
7	Mint	000 – 255	Dimmer mint
8	Curve dimmer (attendere 5 secondi per attivazione e memorizzazione)	000 – 009	No function
		010 – 059	Linear
		060 – 109	Square
		110 – 159	INV Square
		160 – 255	S-Curve
9	Macro colori	000 – 007	Nessuna funzione
		008 – 255	Macro colori (vedi dettagli di seguito)
10	CTC	000 – 007	Nessuna funzione
		008 – 255	CTC da 1750K a 20000K (vedi dettagli di seguito)
11	Modalità automatiche	000 – 020	Nessuna funzione
		021 – 255	Modalità automatiche da 01 a 30 (vedi dettagli di seguito)
12	Velocità modalità automatiche	000 – 255	Velocità modalità automatiche da lento a veloce

Modalità 48 canali (settori RGB)

Canale	Funzione	Valore	Descrizione
1	Dimmer rosso 1	000 – 255	Dimmer rosso settore 1
2	Dimmer verde 1	000 – 255	Dimmer verde settore 1
3	Dimmer blu 1	000 – 255	Dimmer blu settore 1
…	…	…	…
46	Dimmer rosso 16	000 – 255	Dimmer rosso settore 16
47	Dimmer verde 16	000 – 255	Dimmer verde settore 16
48	Dimmer blu 16	000 – 255	Dimmer blu settore 16

Modalità 80 canali (settori RGBAM)

Canale	Funzione	Valore	Descrizione
1	Dimmer rosso 1	000 – 255	Dimmer rosso settore 1
2	Dimmer verde 1	000 – 255	Dimmer verde settore 1
3	Dimmer blu 1	000 – 255	Dimmer blu settore 1
4	Dimmer ambra 1	000 – 255	Dimmer ambra settore 1
5	Dimmer mint 1	000 – 255	Dimmer mint settore 1

6	Dimmer rosso 2	000 – 255	Dimmer rosso settore 2
7	Dimmer verde 2	000 – 255	Dimmer verde settore 2
8	Dimmer blu 2	000 – 255	Dimmer blu settore 2
9	Dimmer ambra 2	000 – 255	Dimmer ambra settore 2
10	Dimmer mint 2	000 – 255	Dimmer mint settore 2
…	…	…	…
76	Dimmer rosso 16	000 – 255	Dimmer rosso settore 16
77	Dimmer verde 16	000 – 255	Dimmer verde settore 16
78	Dimmer blu 16	000 – 255	Dimmer blu settore 16
79	Dimmer ambra 16	000 – 255	Dimmer ambra settore 16
80	Dimmer mint 16	000 – 255	Dimmer mint settore 16

Modalità 87 canali

Canale	Funzione	Valore	Descrizione
1	Master dimmer	000 – 255	Master dimmer 0-100%
2	Strobo	000 – 009	Nessuna funzione (LED ON)
		010 – 189	Strobo da lento a veloce
		190 – 199	Nessuna funzione (LED ON)
		200 – 249	Strobo random da lento a veloce
		250 - 255	Nessuna funzione (LED ON)
3	Dimmer rosso 1	000 – 255	Dimmer rosso settore 1
4	Dimmer verde 1	000 – 255	Dimmer verde settore 1
5	Dimmer blu 1	000 – 255	Dimmer blu settore 1
6	Dimmer ambra 1	000 – 255	Dimmer ambra settore 1
7	Dimmer mint 1	000 – 255	Dimmer mint settore 1
8	Dimmer rosso 2	000 – 255	Dimmer rosso settore 2
9	Dimmer verde 2	000 – 255	Dimmer verde settore 2
10	Dimmer blu 2	000 – 255	Dimmer blu settore 2
11	Dimmer ambra 2	000 – 255	Dimmer ambra settore 2
12	Dimmer mint 2	000 – 255	Dimmer mint settore 2
…	…	…	…
78	Dimmer rosso 16	000 – 255	Dimmer rosso settore 16
79	Dimmer verde 16	000 – 255	Dimmer verde settore 16
80	Dimmer blu 16	000 – 255	Dimmer blu settore 16
81	Dimmer ambra 16	000 – 255	Dimmer ambra settore 16
82	Dimmer mint 16	000 – 255	Dimmer mint settore 16
83	Curve dimmer (attendere 5 secondi per attivazione e memorizzazione)	000 – 009	No function
		010 – 059	Linear
		060 – 109	Square
		110 – 159	INV Square
		160 – 255	S-Curve
84	Macro colori	000 – 007	Nessuna funzione
		008 – 255	Macro colori (vedi dettagli di seguito)
85	CTC	000 – 007	Nessuna funzione
		008 – 255	CTC da 1750K a 20000K (vedi dettagli di seguito)
86	Modalità automatiche	000 – 020	Nessuna funzione
		021 – 255	Modalità automatiche da 01 a 30 (vedi dettagli di seguito)
87	Velocità modalità automatiche	000 – 255	Velocità modalità automatiche da lento a veloce

IT

Dettaglio MACRO COLORI

Valore	Descrizione
000 – 007	Nessuna funzione
008 – 009	Colore 1
010 – 011	Colore 2
012 – 013	Colore 3
014 – 015	Colore 4
016 – 017	Colore 5
018 – 019	Colore 6
020 – 021	Colore 7
022 – 023	Colore 8
024 – 025	Colore 9
026 – 027	Colore 10
028 – 029	Colore 11
030 – 031	Colore 12
032 – 033	Colore 13
034 – 035	Colore 14
036 – 037	Colore 15
038 – 039	Colore 16
040 – 041	Colore 17
042 – 043	Colore 18
044 – 045	Colore 19
046 – 047	Colore 20
048 – 049	Colore 21
050 – 051	Colore 22
052 – 053	Colore 23
054 – 055	Colore 24
056 – 057	Colore 25
058 – 059	Colore 26
060 – 061	Colore 27
062 – 063	Colore 28
064 – 065	Colore 29
066 – 067	Colore 30
068 – 069	Colore 31
070 – 071	Colore 32
072 – 073	Colore 33
074 – 075	Colore 34
076 – 077	Colore 35
078 – 079	Colore 36
080 – 081	Colore 37
082 – 083	Colore 38
084 – 085	Colore 39
086 – 087	Colore 40
088 – 089	Colore 41
090 – 091	Colore 42
092 – 093	Colore 43
094 – 095	Colore 44
096 – 097	Colore 45
098 – 099	Colore 46
100 – 101	Colore 47
102 – 103	Colore 48
104 – 105	Colore 49
106 – 107	Colore 50

108 – 109	Colore 51
110 – 111	Colore 52
112 – 113	Colore 53
114 – 115	Colore 54
116 – 117	Colore 55
118 – 119	Colore 56
120 – 121	Colore 57
122 – 123	Colore 58
124 – 125	Colore 59
126 – 127	Colore 60
128 – 129	Colore 61
130 – 131	Colore 62
132 – 133	Colore 63
134 – 135	Colore 64
136 – 137	Colore 65
138 – 139	Colore 66
140 – 141	Colore 67
142 – 143	Colore 68
144 – 145	Colore 69
146 – 147	Colore 70
148 – 149	Colore 71
150 – 151	Colore 72
152 – 153	Colore 73
154 – 155	Colore 74
156 – 157	Colore 75
158 – 159	Colore 76
160 – 161	Colore 77
162 – 163	Colore 78
164 – 165	Colore 79
166 – 167	Colore 80
168 – 169	Colore 81
170 – 171	Colore 82
172 – 173	Colore 83
174 – 175	Colore 84
176 – 177	Colore 85
178 – 179	Colore 86
180 – 181	Colore 87
182 – 183	Colore 88
184 – 185	Colore 89
186 – 187	Colore 90
188 – 189	Colore 91
190 – 191	Colore 92
192 – 193	Colore 93
194 – 195	Colore 94
196 – 197	Colore 95
198 – 199	Colore 96
200 – 201	Colore 97
202 – 203	Colore 98
204 – 205	Colore 99
206 – 207	Colore 100
208 – 255	Colore 101

IT

Dettaglio CTC

Valore	Descrizione
000 – 007	Nessuna funzione
008 – 009	1750K
010 – 011	1800K
012 – 013	1850K
014 – 015	1900K
016 – 017	1950K
018 – 019	2000K
020 – 021	2050K
022 – 023	2100K
024 – 025	2150K
026 – 027	2200K
028 – 029	2250K
030 – 031	2300K
032 – 033	2350K
034 – 035	2400K
036 – 037	2450K
038 – 039	2500K
040 – 041	2550K
042 – 043	2600K
044 – 045	2650K
046 – 047	2700K
048 – 049	2750K
050 – 051	2800K
052 – 053	2850K
054 – 055	2900K
056 – 057	2950K
058 – 059	3000K
060 – 061	3050K
062 – 063	3100K
064 – 065	3150K
066 – 067	3200K
068 – 069	3250K
070 – 071	3300K
072 – 073	3350K
074 – 075	3400K
076 – 077	3450K
078 – 079	3500K
080 – 081	3550K
082 – 083	3600K
084 – 085	3650K
086 – 087	3700K
088 – 089	3750K
090 – 091	3800K
092 – 093	3850K
094 – 095	3900K
096 – 097	3950K
098 – 099	4000K
100 – 101	4050K
102 – 103	4100K
104 – 105	4150K
106 – 107	4200K

108 – 109	4250K
110 – 111	4300K
112 – 113	4350K
114 – 115	4400K
116 – 117	4450K
118 – 119	4500K
120 – 121	4550K
122 – 123	4600K
124 – 125	4650K
126 – 127	4700K
128 – 129	4750K
130 – 131	4800K
132 – 133	4850K
134 – 135	4900K
136 – 137	4950K
138 – 139	5000K
140 – 141	5050K
142 – 143	5100K
144 – 145	5150K
146 – 147	5200K
148 – 149	5250K
150 – 151	5300K
152 – 153	5350K
154 – 155	5400K
156 – 157	5450K
158 – 159	5500K
160 – 161	5550K
162 – 163	5600K
164 – 165	5650K
166 – 167	5700K
168 – 169	5750K
170 – 171	5800K
172 – 173	5850K
174 – 175	5900K
176 – 177	5950K
178 – 179	6000K
180 – 181	6250K
182 – 183	6500K
184 – 185	6750K
186 – 187	7000K
188 – 189	7250K
190 – 191	7500K
192 – 193	7750K
194 – 195	8000K
196 – 197	8250K
198 – 199	8500K
200 – 201	8750K
202 – 203	9000K
204 – 205	9250K
206 – 207	9500K
208 – 209	9750K
210 – 211	10000K
212 – 213	11000K

214 – 215	12000K
216 – 217	13000K
218 – 219	14000K
220 – 221	15000K
222 – 223	16000K
224 – 225	17000K
226 – 227	18000K
228 – 229	19000K
230 – 255	20000K

Dettaglio MODALITA' AUTOMATICHE

Valore	Descrizione
000 – 020	Nessuna funzione
021 – 028	Modalità automatica 1
029 – 036	Modalità automatica 2
037 – 044	Modalità automatica 3
045 – 052	Modalità automatica 4
053 – 060	Modalità automatica 5
061 – 068	Modalità automatica 6
069 – 076	Modalità automatica 7
077 – 084	Modalità automatica 8
085 – 092	Modalità automatica 9
093 – 100	Modalità automatica 10
101 – 108	Modalità automatica 11
109 – 116	Modalità automatica 12
117 – 124	Modalità automatica 13
125 – 132	Modalità automatica 14
133 – 140	Modalità automatica 15
141 – 148	Modalità automatica 16
149 – 156	Modalità automatica 17
157 – 164	Modalità automatica 18
165 – 172	Modalità automatica 19
173 – 180	Modalità automatica 20
181 – 188	Modalità automatica 21
189 – 196	Modalità automatica 22
197 – 204	Modalità automatica 23
205 – 212	Modalità automatica 24
213 – 220	Modalità automatica 25
221 – 228	Modalità automatica 26
229 – 236	Modalità automatica 27
237 – 244	Modalità automatica 28
245 – 252	Modalità automatica 29
253 – 255	Modalità automatica 30

Dettaglio VELOCITA' MODALITA' AUTOMATICHE

Valore	Descrizione	Valore	Descrizione
000 – 026	Velocità 1	157 – 182	Velocità 7
027 – 052	Velocità 2	183 – 208	Velocità 8
053 – 078	Velocità 3	209 – 234	Velocità 9
079 – 104	Velocità 4	235 – 255	Velocità 10
105 – 130	Velocità 5		
131 – 156	Velocità 6		

8 - MANUTENZIONE

Per garantire ottime prestazioni, l'apparecchio deve essere pulito frequentemente. Spegnere l'apparecchio ed eventualmente scollegarlo dal suo alimentatore esterno e lasciarlo raffreddare per almeno 35 minuti onde evitare il rischio di bruciature. Usare un'aspirapolvere, aria compressa, una spazzola morbida oppure un panno per lenti per rimuovere la polvere accumulata.
Le lenti, come qualsiasi altra parte eventualmente danneggiata, devono essere sostituite con ricambi originali.

9 - SPECIFICHE TECNICHE

- Alimentazione: 18VDC – 5A min
- LED: 320×0,5W LED RGB + Ambra + Mint (64R – 64G – 64B – 64A – 64M)
- Potenza assorbita: 70W
- Batteria: 14.4 VDC – 6400 mAh
- Durata batteria: ~ 1h:45m Full ON - Boost power
  ~ 3h:50m Color change - Boost power
- Ciclo di ricarica: ~ 4h (proiettore spento)
- Modalità operative: Auto, Slave, DMX512 (wireless DMX), Vision App
- Regolazione elettronica della luminosità 0-100%
- DMX: 2 – 3 – 5 – 12 – 48 – 80 – 87 canali
- Display digitale per impostazione indirizzo e funzioni
- Grado di protezione: IP54
- Dimensioni: mm. 1060xØ44
- Peso kg 1,35

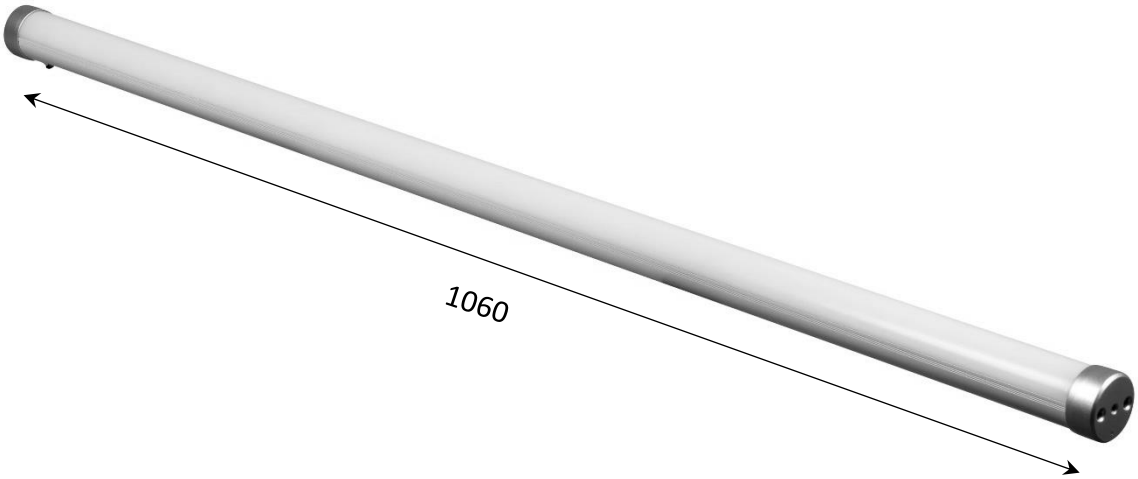

EN

1. - INTRODUCTION

Thank You for choosing one of Our products!
Please refer to the instructions and warnings contained in this user manual, please retain it for future reference.
This manual contains information about the installation and use of the device.
The information contained in this publication has been carefully prepared and checked. However it is not assumed any responsibility for any inaccuracies. All rights are reserved and this document can not be copied, photocopied, reproduced in whole or in part without previous written permission of PROEL. PROEL reserves the right to make, without notice, any aesthetical, functional or design changes or modifications in everyone of its products. PROEL doesn't assume any responsibility for the use or application of the products here described.

The crossed bin symbol, shown on the product or on accompanying documents, indicates that the product should not be disposed with other household waste at the end of the lifecycle. To avoid any damage to the environment, the user is encouraged to separate this product from other kinds of wastes and recycle it responsibly to promote the sustainable reuse of material resources. Home users are encouraged to contact the retailer where they purchased this product or their local government office for details on separate collection and recycling this type of product. Business users are encouraged to contact their supplier and check the terms and conditions of the purchase contract. This product should not be mixed with other commercial waste.

The lightning symbol with arrow in an equilateral triangle intends to alert the user to the presence of not insulated "dangerous voltages" within the product's enclosure that may be of sufficient magnitude to constitute a risk of electric shock to persons.

The exclamation point symbol within an equilateral triangle intends to alert the user to the presence of important instructions for use and maintenance on the accompanying documents of the product.

F

The “F” inside an equilateral reversed triangle means that the product is suitable for mounting on normally flammable surfaces.

CE

The product to which this manual refers comply with the European Directives pursuant to the safety of electrical equipment supplied at low voltage (LVD) and to the Electromagnetic Compatibility (EMC)

2. - SAFETY INSTRUCTIONS

Caution! This product is not suitable for household illumination.

Please read this manual before installing and applying power to the equipment, follow the safety precautions listed below and observe all warnings in this manual and printed on. Please contact a PROEL distributor for assistance with any questions about how to activate the equipment safely. Contact a qualified technician for any maintenance work not described in this manual.
Do not modify the fixture or install accessories and upgrade kits that are not the Proel original ones.

People involved in the installation and maintenance of the device must:
- Be qualified
- Follow the instructions of this manual in the theaters, in the halls, in the places where the events take place, etc.

CHECKS BEFORE INSTALLATION

Make sure all the parts for fixing the product are in good condition.
Make sure that the anchor point is stable before positioning the product.
The safety cable must be properly attached to the device and fixed to the supporting structure so that, in case of failure of the primary supporting system, it has the lowest possible fall of the device.
If the safety cable wear, must be replaced with an original spare.

MINIMUM DISTANCE OF ILLUMINATED OBJECTS

The projector must be positioned so that the objects hit by the beam of light are at least 2 meters from the lens of the projector.

MINIMUM DISTANCE FROM FLAMMABLE MATERIALS

The product must be positioned so that any flammable material is at least 0.50 meters from any point of the surface of the device. Never place filters or other materials over the lens or on the optical axis.

MOUNTING SURFACES

The device is suitable for mounting on normally flammable surfaces.

REFERENCE TEMPERATURE

The ambient temperature range of use of the device varies between + 5 ° C (min) and + 40 ° C (max), outside of that range the device should not be used.
The maximum temperature of the housing Tb = 80 ° C must never be exceeded. Do not block the exhaust fans, ensuring a minimum clearance of 0.5 meters around the ventilation holes.

EN

IP54 PROTECTION RATING

The device is partially protected against the penetration of dust (first digit 5), and occasional water spry (second digit 4).
Device suitable for applications in environments with slight exposure to dust and humidity

PROTECTION AGAIN ELECTRIC SHOCK

When connected to the mains, the device must be connected to a power supply system with efficient earthing. Moreover, it is recommended to protect power supply lines of the product from indirect contact and / or shorting to earth by using appropriately sized anti electrical shock switch.

CONNECTION TO THE MAINS

The electrical connection must be carried out by a qualified electrician.
Ensure that the mains frequency and voltage correspond to those for which the external adapter of the equipment is designed, as shown in the electrical data label. This label also shows the power consumption that is necessary to refer to evaluate the maximum number of devices to be connected to the electricity line, in order to avoid power overloading.
If the external power cord or the external adapter of this light are damaged, they must be replaced with original parts exclusively available from Your PROEL dealer.
Never operate the equipment with lenses and / or covers missing or damaged.
In case of non-use, it is recommended to unplug the projector from the mains.

MAINTENANCE

Before starting any maintenance or cleaning the product, disconnect the power from the mains and disconnect the power cable from the device. After switching off, do not remove any part of the device for at least 35 minutes to avoid the risk of burns. The lenses, if damaged, must be replaced with original spare parts.

WARNING

CAUTION. Do not look directly at the light source. Do not look at the beam with lenses, glasses, mirrors or similar optical instruments that could change the convergence of light, causing serious damage to people and / or things.

⚠	**WARNING! DANGER FOR THE EYES!** Do not look directly at the light source

3. - OPENING AND CONTROL

Carefully open the package, check the content and make sure that all the parts are present and are in good condition. In cases where some parts are not present or are damaged, immediately contact Your supplier and retain the packaging for verification.

⚠	**WARNING!** If the product has been exposed to drastic temperature changes, let the unit turned off until it reaches room temperature because the presence of condensation can damage the product if it is turned on.

Verify that the box contains the following items:

N° 1 SG NEOSX1
N° 1 External adapter
N° 1 User manual
N° 1 Safety eye ring

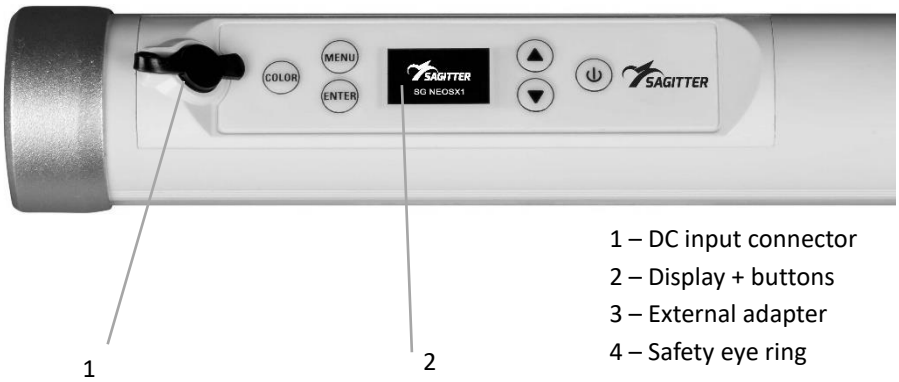

1 – DC input connector
2 – Display + buttons
3 – External adapter
4 – Safety eye ring

EN

4. – BATTERY CHARGE

4.1 - CHARGE WITH EXTERNAL ADAPTER

- Connect the projector to the mains with the external adapter included
- The standard time for battery charge when the level is 5%, is approximately 5 hours with projector OFF
- During the charge, the battery icon (visible on the display) will show the level of the charge. When the charge is finished, the icon will be totally green:

4.2 - CHARGE WITH RIGID BAG (SG NEOSX1BAG sold separately)

- **DURING THE COMPLETE PROCESS OF BATTERIES CHARGE THE UPPER COVER OF THE RIGID BAG MUST BE ALWAYS OPEN**
- **DURING THE COMPLETE PROCESS OF BATTERIES CHARGE THE PROJECTORS MUST BE ALWAYS OFF.**
- **WARNING: VERY HOT DEVICE. MAX 80°C ON THE SURFACE OF THE CHARGING BOX UNDER THE CHARGING PROCESS OF THE BATTERIES. AFTER THE COMPLETE CHARGE, WAIT MINIMUM 30 MINUTES BEFORE CLOSE THE BAG COVER, FOR ALLOWING THE CORRECT COOLING OF THE POWER SUPPLY**

For correct use of the battery it is strongly recommended to:

- Charge the battery at least one time each month
- The minimum level of the charge must be not less than 5%

EN

5 – INSTALLATION AND USE OF ACCESSORIES

5.1 – TRIPOD (SG NEOSSTAND sold separately)

1. Screw the tripod to one of the ends of the tube

2. Open the legs and and put the tube on the floor in vertical position

5.2 – MAGNETIC CLAMP (SG NEOSCLAMP sold separately)

1. Remove the safety pin and open the clamp

2. Connect the tube and insert again the safety pin

3. Thanks to the neodimuim magnet it is possible to fix the tubes to iron supports

5.3 – OMEGA HOLDER PLATE (SG NEOSCLAMPT sold separately)

1. Connect 2 magnetic clamps to the ends of the plate

2. Connect the clamps to the tube

3. Insert the omega holder

EN

5.4 – 2-WAYS LINEAR CONNECTOR (SG NEOSCON1 sold separately)

1. Screw one of the ends of the tubes to both sides of the connector

2. This connector allows to connect in line 2 tubes

5.5 – 2-WAYS 90° CONNECTOR (SG NEOSCON2 sold separately)

1. Screw one of the ends of the tubes to both sides of the connector

2. This connector allows to connect with 90° corner 2 tubes

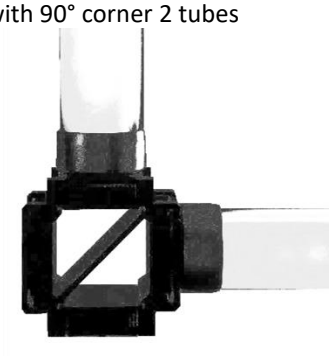

5.6 – 4-WAYS 360° CONNECTOR (SG NEOSCON3 sold separately)

1. Screw one of the ends of the tubes to 4 sides of the connector

2. This connector allows to connect with 90° corner 4 tubes

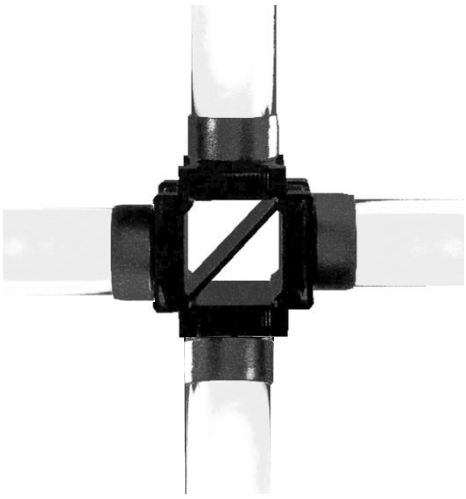

6. - CONNECTION AND SWITCH ON

6.1 - CONNECTION TO THE MAINS WITH THE EXTERNAL ADAPTER

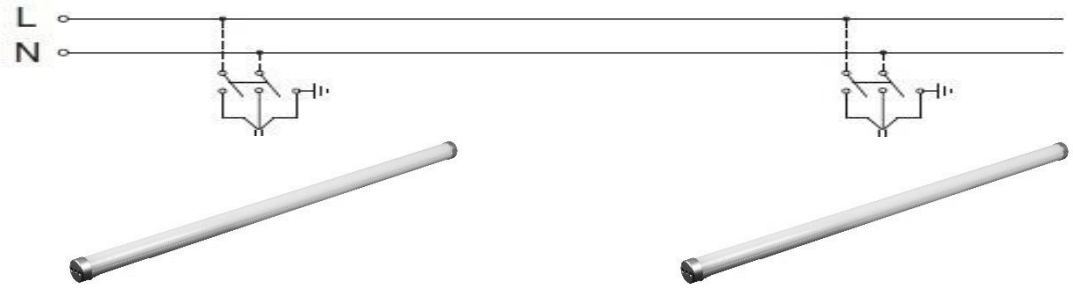

When the device is powered by the mains with its specific external adapter, it must be connected to a power supply system with a proper earth system. Moreover, it is recommended to protect power supply lines of the products from indirect contact and / or shorting to earth by using appropriately sized anti electrical shock switch.
The electrical connection must be carried out by a qualified electrician. Ensure that the mains frequency and voltage correspond to those for which the device is designed, as shown in the electrical data label.

6.2 – CONNECTION TO THE DMX CHAIN

The connection in DMX chain is possible only in wireless mode

- Switch ON and connect the transmitter SG WECONBOX / SG WECONBOXIP (sold separately) to a DMX controller and set it in Transmitter mode (Blue LED default mode)
- In the projector, under the submenu INPUT SELECT, set DMX mode or SLAVE mode
- Go in the submenu WIRELESS, set RECEIVER=ON and press ENTER. The wireless status indicator will switch ON with the colors indicated in the following table
- Set the DMX address of the projector and set also the DMX channels mode and come back to the main menu
- The wireless status indicator can take following colors

DMX symbol	Wireless symbol	Description
Green fixed	Green fixed	Projector linked to a transmitter, transmitter ON and connected to the DMX signal
Red blinking	Green fixed	Projector linked to a transmitter, transmitter ON but not connected to the DMX signal
Red blinking	Green blinking	Projector linked to a transmitter, transmitter OFF
Red blinking	Red blinking	Projector not linked to a transmitter

- It is then necessary to link the projector with the transmitter following the following instructions:
  1. After switching on the projector and the transmitter, if there are no new transmitters to which link it, the projector automatically pairs to the last transmitter to which it was previously linked.
  2. If, on the contrary, it needs to pair to a new transmitter, it must firstly clear the settings of the old wireless pairing:
     a. Enter in the submenu WIRELESS, set RELEASE, press ENTER and confirm. Wait that the message “SUCCESS” appears on the display.
  3. To link the projector and the new transmitter, follow following indications:
     a. Press and hold PAIRING button on the transmitter.
     b. When the Wireless LED status indicator will be green (**after approximately 5 seconds**), the link process was successfully completed. The Wireless status indicator will be green fixed.

It is possible to unlink at the same time one group of projectors from the transmitter to which they are linked: **press and hold, for approximately 5 seconds**, the PAIRING button of the transmitter and release when the wireless LED status of the transmitter starts to blink. In this way all the linked projectors will be unlinked (wireless indicator blinking red).

6.3 CONNECTION WITH THE APP

- Download the APP VISION CONTROL and install in your tablet or smartphone

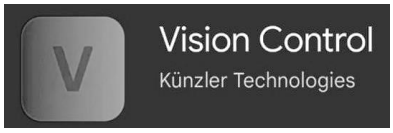

- In the projector, in the submenu INPUT SELECT set VISION APP MODE
- Half tube will start to do an alternate blinking
    - Red blinking means that the tube is not connected to a network
    - Green blinking means that the tube is connected to a network. In this case the tube can be disconnected in two different ways:
        - Under the submenu INPUT SELECT / VISION APP / UNLINK and press Enter
        - With the APP
- Open the App and start to search the available fixtures. At the end of this search, all the available tubes will appear in a list.
- For more informations about the APP, please refer to the following link https://kk-t.com/vision-manual/

EN

7. - SETUP

7.1 – MENU

Highlighted the default values

Level 1	Level 2	Level 3	Level 4	Description
Input Select	VISION APP	Unlink	Confirm	Function to unlink from previous network
		State	Linked / Unlinked	IT indicatesi f the projector is linked or not to a network
		Network Name		Network name to which the projector is connected
		Signal		BT signal indicator
		UUID		ID projector assigned by the APP
	DMX Mode	DMX Address	001 – 512	DMX address
		Channels Mode	02 – 03 – 05 – 12 – 48 - 80 - 87	DMX channels mode
		DMX State	Hold / Black	Status in case of NO DMX
	SLAVE Mode	Slave		Slave mode
Dim Curve	LINEAR / SQUARE / INV-SQ / S-CURV			Dimmer curves
Auto Mode	01 … 30 Auto			Internal programs
	01 … 10 Speed			Speed of internal programs
Manual Mode	Red	000 – 255		Manual modes settings
	Green	000 – 255		
	Blue	000 – 255		
	Amber	000 – 255		
	Mint	000 – 255		
	Strobe	000 – 020		
	Color	001 – 101		
	CTC	1750K – 1800K – 1850K – 1900K … 5950K – 6000K – 6250K – 6500K – 6750K … 9750K – 10000K – 11000K – 12000K … 20000K		
	Brightness	000 – 255		
Wireless	Receiver	ON / OFF		Wireless settings
	Release			
Setup	Key Lock	ON / OFF		Keylock function
	Display	30s / ON		Display blackout
	Bat usage	Boost		Battery modes settings
		High		
		Standard		
		Med		
		Low		
	Max Temp	30°C … 70°C (default 40°C)		Max temp settings. PWD = UP – DOWN – UP – DOWN - ENTER
	Dimmer All	000 – 255		Master dimmer status (automatically adjusted with the max temp)

	Balance	Red = 000 – 255		Balance adjustment of single color
		Green = 000 – 255		
		Blue = 000 – 255		
		Amber = 000 – 255		
		Mint = 000 – 255		
	Cut OFF	OFF / ON		Cut OFF function
Info	RDM UID	Xxxx:xxxxx		RDM reference
	Serial Num	xxxxxxxxx		Serial number
	Software Ver	V x.x		Software version
	Hardware Ver	V x.x		Hardware version
	Current Time	Xxxxh-xxm		Current hours
	Total Time	Xxxxxh-xxm		Total hours
AC Failure (*)	ON / OFF			Emergency mode
Factory Reset				Default settings: PWD = UP – DOWN – UP – DOWN - ENTER

(*) The Cut OFF function is used to protect the battery during charging. If the projector is running and connected to the mains via the external power supply, this function locks the battery charge when the LEDs are on, avoiding charging the battery in high temperature conditions; therefore, if the the TUBE IS CONNECTED TO ITS EXTERNAL POWER SUPPLY AND IS TURNED ON:

If CUT OFF=ON and LEDs are ON, the battery is not charging and the tube takes power from the external power supply, the battery icon and percentage remain locked.

If CUT OFF=ON and LEDs are OFF, but the tube is ON, the battery is charging normally. The battery icon moves and the percentage gradually increases.

If CUT OFF=OFF and LEDs are ON, the battery is charging normally. The battery icon moves and the percentage gradually increases.

If CUT OFF=OFF and LEDs are OFF, but the tube is ON, the battery is charging normally. The battery icon moves and the percentage gradually increases.

(**) The AC FAILURE function intervenes only when it is ON, the projector is switched ON and connected to the mains with its external adapter. Only in this condition, in case of mains failure, the projector will pass in White mode. When the mains will be restored, the projector will restart its normal working mode.

7.2 –SLAVE MODE

The projectors can work only in SLAVE mode. In order to use this option, they need to be connected an external MASTER unit sold separately (eg. SG JTUBEX1) and work in sync with it.

1. In the submenu WIRELESS, set RECEIVER=ON and press ENTER
2. In the submenu WIRELESS, set RELEASE press ENTER and wait until the message “SUCCESS” appears on the display.

3. Under the submenu INPUT SELECT / SLAVE MODE set SLAVE and press ENTER.
4. If SG JTUBEX1 is used as MASTER UNIT, it is possible to follow the next steps, in order to link with the slaves. Refer to the display of the MASTER unit.
5. Set MASTER mode under the submenu M/S MODE. Select the Automatic or Static color modes that it will run. This function will be run only in the MASTER unit
6. Again in the MASTER unit enter under the submenu WIRELESS and set RECEIVER=OFF and TRANSMITTER=ON. Again under the submenu TRANSMITTER=ON, press again ENTER, the writing ON will be highlighted. Press again ENTER, the writing ON lose the highlighting and MASTER unit starts to link the SLAVE units. **After 10 seconds approximately**, all the SLAVE units will be automatically linked to the master and they start to run the same program of the master.
7. In order to disconnect all the SLAVE units from the MASTER at the same time, go under the submenu WIRELESS - RELEASE of the MASTER, press ENTER and confirm. Wait until the message "SUCCESS" appears on the display. In this way all the SLAVE units will be automatically unlinked from the MASTER.

WARNING: this last operation must be done when the chain MASTER/SLAVE is not more used and not more used for future utilizations. If this operation is not done and you forget which is the MASTER unit, you are forced to apply the procedure in the previous point 2 in each projector one by one.

7.3 – DMX MODE

2-Channels mode

Channel	Function	Value	Description
1	Color macros	000 – 007	No functions
		008 – 255	Color Macros (see details below)
2	CTC	000 – 007	No Function
		008 – 255	CTC from 1750K to 20000K (see details below)

3-Channels mode

Channel	Function	Value	Description
1	Hue	000 – 255	Hue
2	Saturation	000 – 255	Saturation
3	Brightness	000 – 255	Brightness

5-Channels mode

Channel	Function	Value	Description
1	Red	000 – 255	Red dimmer
2	Green	000 – 255	Green dimmer
3	Blue	000 – 255	Blue dimmer
4	Amber	000 – 255	Amber dimmer
5	Mint	000 – 255	Mint dimmer

12-Channels mode

Channel	Function	Value	Description
1	Master dimmer	000 – 255	Master dimmer 0-100%
2	Strobe	000 – 009	No function (LED ON)
		010 – 189	Strobe from slow to fast

		190 – 199	No function (LED ON)
		200 – 249	Random strobe from slow to fast
		250 - 255	No function (LED ON)
3	Red	000 – 255	Red dimmer
4	Green	000 – 255	Green dimmer
5	Blue	000 – 255	Blue dimmer
6	Amber	000 – 255	Amber dimmer
7	Mint	000 – 255	Mint dimmer
8	Dimmer curves (wait 5 seconds for activation and store)	000 – 009	No function
		010 – 059	Linear
		060 – 109	Square
		110 – 159	INV Square
		160 – 255	S-Curve
9	Color Macro	000 – 007	No function
		008 – 255	Color Macro (see details below)
10	CTC	000 – 007	No function
		008 – 255	CTC from 1750K to 20000K (see details below)
11	Auto effects	000 – 020	No functions
		021 – 255	Auto effects from 01 to 30 (see details below)
12	Auto speed	000 – 255	Speed from slow to fast (see details below)

48-Channels mode (RGB sectors)

Channel	Function	Value	Description
1	Red dimmer 1	000 – 255	Red dimmer sector 1
2	Green dimmer 1	000 – 255	Green dimmer sector 1
3	Blue dimmer 1	000 – 255	Blue dimmer sector 1
…	…	…	…
46	Red dimmer 16	000 – 255	Red dimmer sector 16
47	Green dimmer 16	000 – 255	Green dimmer sector 16
48	Blue dimmer 16	000 – 255	Blue dimmer sector 16

80-Channels mode (RGBAM sectors)

Channel	Function	Value	Description
1	Red dimmer 1	000 – 255	Red dimmer sector 1
2	Green dimmer 1	000 – 255	Green dimmer sector 1
3	Blue dimmer 1	000 – 255	Blue dimmer sector 1
4	Amber dimmer 1	000 – 255	Amber dimmer sector 1
5	Mint dimmer 1	000 – 255	Mint dimmer sector 1
6	Red dimmer 2	000 – 255	Red dimmer sector 2
7	Green dimmer 2	000 – 255	Green dimmer sector 2
8	Blue dimmer 2	000 – 255	Blue dimmer sector 2
9	Amber dimmer 2	000 – 255	Amber dimmer sector 2
10	Mint dimmer 2	000 – 255	Mint dimmer sector 2
…	…	…	…
76	Red dimmer 16	000 – 255	Red dimmer sector 16
77	Green dimmer 16	000 – 255	Green dimmer sector 16
78	Blue dimmer 16	000 – 255	Blue dimmer sector 16
79	Amber dimmer 16	000 – 255	Amber dimmer sector 16
80	Mint dimmer 16	000 – 255	Mint dimmer sector 16

EN

87-Channels mode

Channel	Function	Value	Description
1	Master dimmer	000 – 255	Master dimmer 0-100%
2	Strobe	000 – 009	No function (LED ON)
		010 – 189	Strobe from slow to fast
		190 – 199	No function (LED ON)
		200 – 249	Random strobe from slow to fast
		250 - 255	No function (LED ON)
3	Red dimmer 1	000 – 255	Red dimmer sector 1
4	Green dimmer 1	000 – 255	Green dimmer sector 1
5	Blue dimmer 1	000 – 255	Blue dimmer sector 1
6	Amber dimmer 1	000 – 255	Amber dimmer sector 1
7	Mint dimmer 1	000 – 255	Mint dimmer sector 1
8	Red dimmer 2	000 – 255	Red dimmer sector 2
9	Green dimmer 2	000 – 255	Green dimmer sector 2
10	Blue dimmer 2	000 – 255	Blue dimmer sector 2
11	Amber dimmer 2	000 – 255	Amber dimmer sector 2
12	Mint dimmer 2	000 – 255	Mint dimmer sector 2
…	…	…	…
78	Red dimmer 16	000 – 255	Red dimmer sector 16
79	Green dimmer 16	000 – 255	Green dimmer sector 16
80	Blue dimmer 16	000 – 255	Blue dimmer sector 16
81	Amber dimmer 16	000 – 255	Amber dimmer sector 16
82	Mint dimmer 16	000 – 255	Mint dimmer sector 16
83	Dimmer curves (wait 5 seconds for activation and store)	000 – 009	No function
		010 – 059	Linear
		060 – 109	Square
		110 – 159	INV Square
		160 – 255	S-Curve
84	Color Macro	000 – 007	No function
		008 – 255	Color Macro (see details below)
85	CTC	000 – 007	No function
		008 – 255	CTC from 1750K to 20000K (see details below)
86	Auto effect	000 – 020	No functions
		021 – 255	Auto effects from 01 to 30 (see details below)
87	Auto speed	000 – 255	Speed from slow to fast (see details below)

COLOR MACRO details

Value	Description
000 – 007	No functions
008 – 009	Color 1
010 – 011	Color 2
012 – 013	Color 3
014 – 015	Color 4
016 – 017	Color 5
018 – 019	Color 6
020 – 021	Color 7
022 – 023	Color 8
024 – 025	Color 9
026 – 027	Color 10
028 – 029	Color 11
030 – 031	Color 12
032 – 033	Color 13

034 – 035	Color 14
036 – 037	Color 15
038 – 039	Color 16
040 – 041	Color 17
042 – 043	Color 18
044 – 045	Color 19
046 – 047	Color 20
048 – 049	Color 21
050 – 051	Color 22
052 – 053	Color 23
054 – 055	Color 24
056 – 057	Color 25
058 – 059	Color 26
060 – 061	Color 27
062 – 063	Color 28
064 – 065	Color 29
066 – 067	Color 30
068 – 069	Color 31
070 – 071	Color 32
072 – 073	Color 33
074 – 075	Color 34
076 – 077	Color 35
078 – 079	Color 36
080 – 081	Color 37
082 – 083	Color 38
084 – 085	Color 39
086 – 087	Color 40
088 – 089	Color 41
090 – 091	Color 42
092 – 093	Color 43
094 – 095	Color 44
096 – 097	Color 45
098 – 099	Color 46
100 – 101	Color 47
102 – 103	Color 48
104 – 105	Color 49
106 – 107	Color 50
108 – 109	Color 51
110 – 111	Color 52
112 – 113	Color 53
114 – 115	Color 54
116 – 117	Color 55
118 – 119	Color 56
120 – 121	Color 57
122 – 123	Color 58
124 – 125	Color 59
126 – 127	Color 60
128 – 129	Color 61
130 – 131	Color 62
132 – 133	Color 63
134 – 135	Color 64
136 – 137	Color 65
138 – 139	Color 66

140 – 141	Color 67
142 – 143	Color 68
144 – 145	Color 69
146 – 147	Color 70
148 – 149	Color 71
150 – 151	Color 72
152 – 153	Color 73
154 – 155	Color 74
156 – 157	Color 75
158 – 159	Color 76
160 – 161	Color 77
162 – 163	Color 78
164 – 165	Color 79
166 – 167	Color 80
168 – 169	Color 81
170 – 171	Color 82
172 – 173	Color 83
174 – 175	Color 84
176 – 177	Color 85
178 – 179	Color 86
180 – 181	Color 87
182 – 183	Color 88
184 – 185	Color 89
186 – 187	Color 90
188 – 189	Color 91
190 – 191	Color 92
192 – 193	Color 93
194 – 195	Color 94
196 – 197	Color 95
198 – 199	Color 96
200 – 201	Color 97
202 – 203	Color 98
204 – 205	Color 99
206 – 207	Color 100
208 – 255	Color 101

CTC detail

Value	Description
000 – 007	No Function
008 – 009	1750K
010 – 011	1800K
012 – 013	1850K
014 – 015	1900K
016 – 017	1950K
018 – 019	2000K
020 – 021	2050K
022 – 023	2100K
024 – 025	2150K
026 – 027	2200K
028 – 029	2250K
030 – 031	2300K
032 – 033	2350K
034 – 035	2400K

036 – 037	2450K
038 – 039	2500K
040 – 041	2550K
042 – 043	2600K
044 – 045	2650K
046 – 047	2700K
048 – 049	2750K
050 – 051	2800K
052 – 053	2850K
054 – 055	2900K
056 – 057	2950K
058 – 059	3000K
060 – 061	3050K
062 – 063	3100K
064 – 065	3150K
066 – 067	3200K
068 – 069	3250K
070 – 071	3300K
072 – 073	3350K
074 – 075	3400K
076 – 077	3450K
078 – 079	3500K
080 – 081	3550K
082 – 083	3600K
084 – 085	3650K
086 – 087	3700K
088 – 089	3750K
090 – 091	3800K
092 – 093	3850K
094 – 095	3900K
096 – 097	3950K
098 – 099	4000K
100 – 101	4050K
102 – 103	4100K
104 – 105	4150K
106 – 107	4200K
108 – 109	4250K
110 – 111	4300K
112 – 113	4350K
114 – 115	4400K
116 – 117	4450K
118 – 119	4500K
120 – 121	4550K
122 – 123	4600K
124 – 125	4650K
126 – 127	4700K
128 – 129	4750K
130 – 131	4800K
132 – 133	4850K
134 – 135	4900K
136 – 137	4950K
138 – 139	5000K
140 – 141	5050K

142 – 143	5100K
144 – 145	5150K
146 – 147	5200K
148 – 149	5250K
150 – 151	5300K
152 – 153	5350K
154 – 155	5400K
156 – 157	5450K
158 – 159	5500K
160 – 161	5550K
162 – 163	5600K
164 – 165	5650K
166 – 167	5700K
168 – 169	5750K
170 – 171	5800K
172 – 173	5850K
174 – 175	5900K
176 – 177	5950K
178 – 179	6000K
180 – 181	6250K
182 – 183	6500K
184 – 185	6750K
186 – 187	7000K
188 – 189	7250K
190 – 191	7500K
192 – 193	7750K
194 – 195	8000K
196 – 197	8250K
198 – 199	8500K
200 – 201	8750K
202 – 203	9000K
204 – 205	9250K
206 – 207	9500K
208 – 209	9750K
210 – 211	10000K
212 – 213	11000K
214 – 215	12000K
216 – 217	13000K
218 – 219	14000K
220 – 221	15000K
222 – 223	16000K
224 – 225	17000K
226 – 227	18000K
228 – 229	19000K
230 – 255	20000K

AUTO EFFECTS detail

Value	Description
000 – 020	No function
021 – 028	Auto effect 1
029 – 036	Auto effect 2
037 – 044	Auto effect 3
045 – 052	Auto effect 4

053 – 060	Auto effect 5
061 – 068	Auto effect 6
069 – 076	Auto effect 7
077 – 084	Auto effect 8
085 – 092	Auto effect 9
093 – 100	Auto effect 10
101 – 108	Auto effect 11
109 – 116	Auto effect 12
117 – 124	Auto effect 13
125 – 132	Auto effect 14
133 – 140	Auto effect 15
141 – 148	Auto effect 16
149 – 156	Auto effect 17
157 – 164	Auto effect 18
165 – 172	Auto effect 19
173 – 180	Auto effect 20
181 – 188	Auto effect 21
189 – 196	Auto effect 22
197 – 204	Auto effect 23
205 – 212	Auto effect 24
213 – 220	Auto effect 25
221 – 228	Auto effect 26
229 – 236	Auto effect 27
237 – 244	Auto effect 28
245 – 252	Auto effect 29
253 – 255	Auto effect 30

AUTO EFFECTS SPEED detail

Value	Description
000 – 026	Speed 1
027 – 052	Speed 2
053 – 078	Speed 3
079 – 104	Speed 4
105 – 130	Speed 5
131 – 156	Speed 6
157 – 182	Speed 7
183 – 208	Speed 8
209 – 234	Speed 9
235 – 255	Speed 10

EN

8. - MAINTENANCE

To ensure optimal performance, the unit must be frequently cleaned. Switch OFF the device and, in case, unplug the device from its external adapter and let it cool for at least 35 minutes to avoid the risk of burns. Use a vacuum cleaner or an air compressor and a soft brush or a lens cloth to remove the dust deposited.
The lenses, like any other damaged part, must be replaced with original spare parts.

9. - TECHNICAL SPECIFICATIONS

- Power Supply: 18VDC – 5A min
- LED: 320x0,5W LED RGB + Amber + Mint (64R – 64G – 64B – 64A – 64M)
- Power consumption: 70W
- Battery: 14.4 VDC – 6400 mAh
- Runtime battery: ~ 1h:45m Full ON - Boost power
  ~ 3h:50m Color change - Boost power
- Ciclo di ricarica: ~ 4h (Projector OFF)
- Operation modes: Auto, Slave, DMX512, (wireless DMX), Vision App
- Electronic Dimming 0-100%
- DMX: 2 – 3 – 5 – 12 – 48 – 80 – 87 channels
- Digital display for address and function setting
- IP Rating: IP54
- Dimensions: mm. 1060xØ44
- Weight kg. 1,35

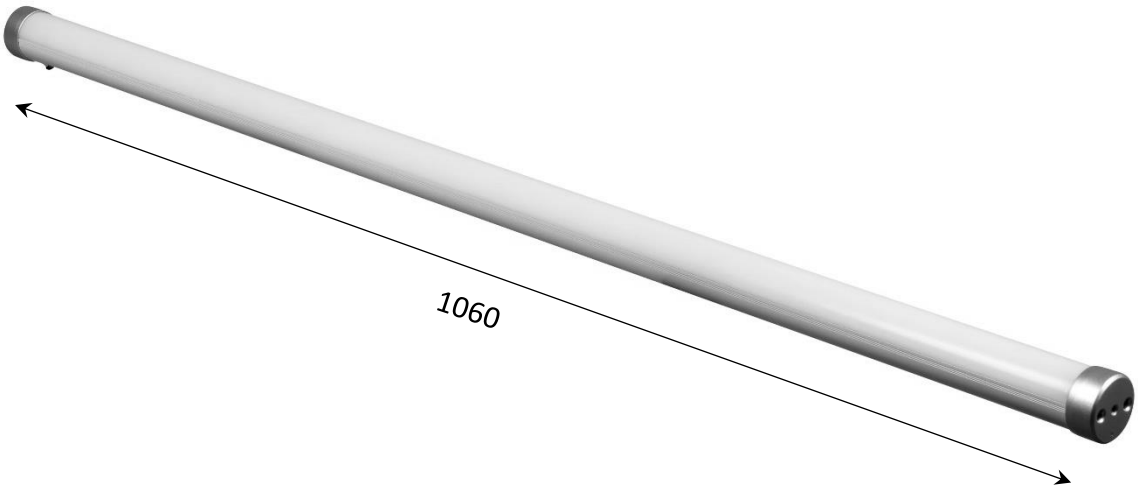

is a brand of PROEL SPA
(Worldwide Headquarters)
Via alla Ruenia, 37/43
64027 Sant'Omero (TE) - ITALY
Tel. +39 0861 81241
Fax +39 0861 887862
P.I. 00778590679
N.Reg.AEE IT 08020000002762

sagitter.com